Ersatzteilliste
Spare Parts List
Liste de pièces détachées
Lista de piezas de repuesto

5/97

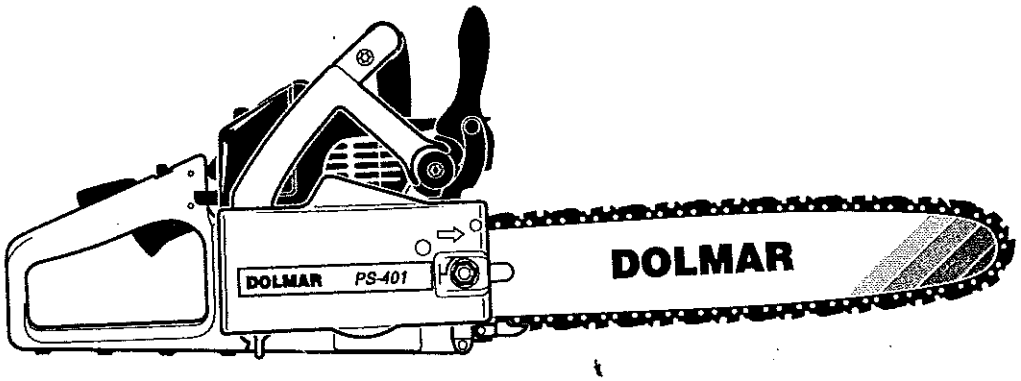

PS-33 43600 ➡
PS-340
PS-341
PS-400
PS-401
PS-410
PS-411

DOLMAR

995 700 079 (D, GB, F, E)

DOLMAR GmbH • Postfach 70 04 20 • D-22004 Hamburg • Germany

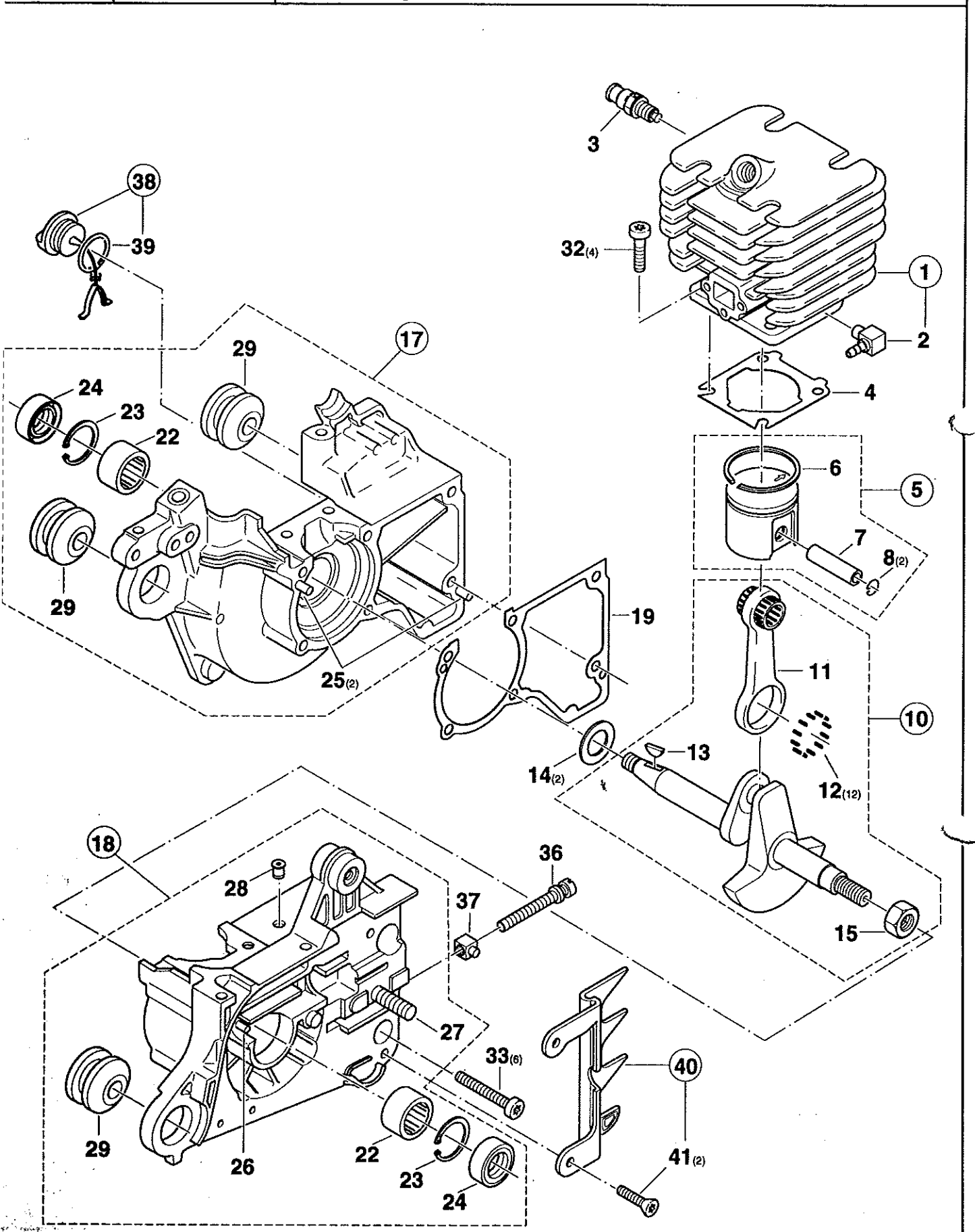
3
38
39
32(4)
1
2
17
29
24
23
22
4
6
5
7
8(2)
29
19
25(2)
11
10
13
14(2)
12(12)
18
36
28
37
15
27
33(6)
40
29
26
22
23
24
41(2)

2

Zylinder, Kurbelgehäuse
Cylinder, crankcase
Cylindre, carter-vilebrequin
Cilíndro, cárter cigüeñal

DOLMAR

Pos.	PS-33	PS-340	PS-341	PS-400	PS-401	PS-410	PS-411	Teil-Nr. Part No. No. de pièce No. de pieza	Hinweise Notes Renseig. Nota	Benennung	Description	Désignation	Denominación
1	1	1						021 131 110		Zylinder ø 37	Cylinder	Cylindre	Cilíndro
1			1					021 131 160		Zylinder ø 37	Cylinder	Cylindre	Cilíndro
1				1		1		028 131 230		Zylinder ø 40	Cylinder	Cylindre	Cilíndro
1					1		1	028 131 160		Zylinder ø 40	Cylinder	Cylindre	Cilíndro
2	1	1	1	1	1	1	1	001 151 670		Winkelnippel	Angular nipple	Téton coudé	Boquilla de tubo
3			1		1		1	001 131 150		Dekompressionsventil	Decompression valve	Soupape de décompress.	Válvula de décompress.
4	1	1	1	1	1	1	1	965 524 042		Dichtung	Gasket	Joint	Junta
5	1	1	1					021 132 110		Kolben kpl. ø 37	Piston assy.	Piston cpl.	Pistón cpl.
5				1	1	1	1	028 132 110		Kolben kpl. ø 40	Piston assy.	Piston cpl.	Pistón cpl.
6	1	1	1					021 132 030		Kolbenring ø 37	Piston ring	Segment de piston	Segment de pistón
6				1	1	1	1	020 132 040	=>	Kolbenring ø 40	Piston ring	Segment de piston	Segment de pistón
6				1	1	1	1	021 132 230	<=	Kolbenring ø 40	Piston ring	Segment de piston	Segment de pistón
[illegible]	1	1	1	1	1	1	1	021 132 020		Kolbenbolzen	Piston pin	Axe de piston	Perno de pistón
8	2	2	2	2	2	2	2	108 132 050		Sprengring	Spring ring	Anneau ressort	Anillo elástico
10	1	1	1	1	1	1	1	957 120 028	SI 12/95	Kurbelwelle kpl.	Crankshaft cpl.	Vilebrequin cpl.	Cigüeñal cpl.
11	1	1	1	1	1	1	1	021 123 010		Pleuel kpl.	Con-rod cpl.	Bielle cpl.	Biela cpl.
12				12				962 640 061		Rolle	Roller	Rouleau	Rodillo
13	1	1	1	1	1	1	1	939 615 260		Scheibenfeder	Key	Clavette	Chaveta
14	2	2	2	2	2	2	2	108 121 010		Anlaufscheibe ø 13,8/21x1	Stop disc	Disque portant	Disco de tope
15	1	1	1	1	1	1	1	920 108 044	SI 12/95	6kt-Mutter M8x1 L	Hexagonal nut, left thr.	Ecrou hexagonal, gauche	Tuerca hexagonal, izqu.
17	1	1	1	1	1	1	1	028 111 040		Kurbelgehäuse MS kpl.	Crankcase, m. side cpl.	Carter-côte mag. cpl.	Cárter cig. lado magn. cpl.
18	1	1	1	1	1	1	1	028 111 030		Kurbelgehäuse KS kpl.	Crankcase, cl. side cpl.	Carter-côte embr. cpl.	Cárter cig. lado embr. cpl.
19	1	1	1	1	1	1	1	965 524 010		Dichtung	Gasket	Joint	Junta
22	2	2	2	2	2	2	2	962 300 011		Nadelhülse ø 13/19x12	Needle bush	Roulement à aiguilles	Jaula de agujas
23	2	2	2	2	2	2	2	929 319 101		Sicherungsring ø 19x1	Snap ring	Circlip	Anillo
24	2	2	2	2	2	2	2	962 900 047		Radialdichtring ø 13/19x4	Radial ring	Joint radial	Anillo radia
[illegible]	2	2	2	2	2	2	2	936 430 160		Spiralspannstift	Spiral pin	Goupille	Pasador
[illegible]	1	1	1	1	1	1	1	021 245 070		Führungsstift	Guide pin	Goupille de guidage	Prisionero
27	1	1	1	1	1	1	1	905 808 254		Stiftschraube M8x25	Bolt	Boulon	Bulón
28	1	1	1	1	1	1	1	010 245 010		Belüftungsventil, Öl	Vent valve, oil	Soupape d' aération, huile	Válvula ventilación, aceite
29	3	3	3	3	3	3	3	965 403 490		Schwingungsdämpfer	Rubber buffer	Amortisseur	Amortiguador
32	4	4	4	4	4	4	4	908 405 255		Zyl.-Schraube ✪ M5x25	Fillister head screw	Vis cylindrique	Tornillo cilíndrico
33	6	6	6	6	6	6	6	908 005 305		Zyl.-Schraube ✪ M5x30	Fillister head screw	Vis cylindrique	Tornillo cilíndrico
36	1	1	1	1	1	1	1	389 213 080		Spannschraube	Straining screw	Vis de tension	Tornillo
37	1	1	1	1	1	1	1	001 213 041		Vierkantmutter mit Zapfen	Square nut with pivot	Ecrou carré avec pivot	Tuerca cuadr. con perno
38	1	1	1	1	1	1	1	965 450 040		Öltankverschluß kpl.	Oil tank plug assy.	Bouchon res. d' huile cpl.	Cierre depósito aceite
39	1	1	1	1	1	1	1	963 100 041		Dichtung	Gasket	Joint	Junta
40	=	1	1	1	1	1	1	957 250 015		Zackenleiste kpl.	Spike bar assy.	Barre dentée cpl.	Barra dentada cpl.
41	=	2	2	2	2	2	2	908 105 124		Senkschraube ✪ M5x12	Counter sunk screw	Vis fraisée	Tornillo plano

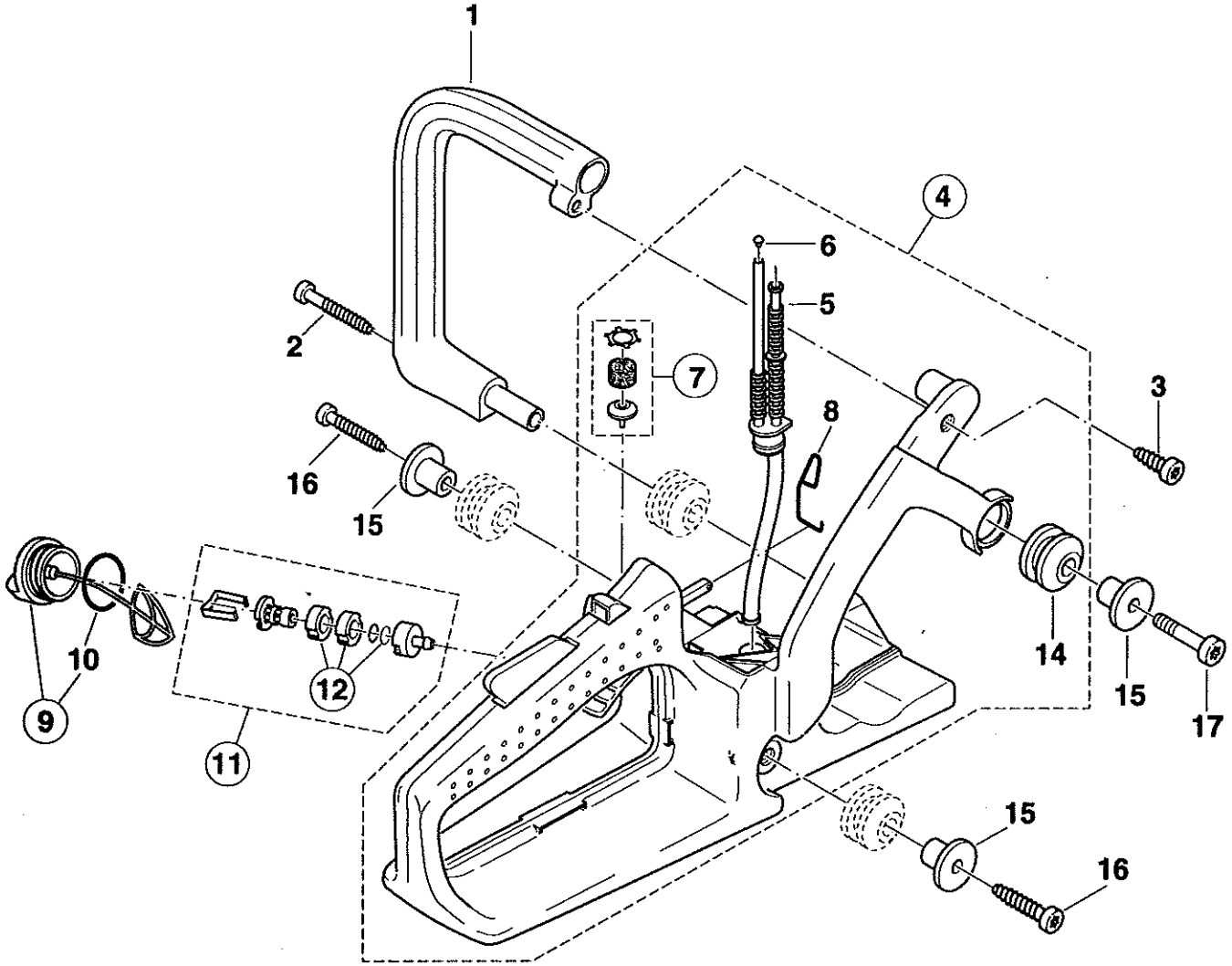
1
2
3
4
5
6
7
8
9
10
11
12
14
15
15
15
16
16
17

3

Kraftstofftank, Bügelgriff
Fuel tank, tubular grip
Réservoir carburant, poignée tubulaire
Depósito de combustible, mango tubular

DOLMAR

Pos.	PS-33	PS-340	PS-341	PS-400	PS-401	PS-410	PS-411	Anz. Qty. Qté. Cdad.	Teil-Nr. Part No. No. de pièce No. de pieza	Hinweise Notes Renseig. Nota	Benennung	Description	Désignation	Denominación
1	1	1	1	1	1	1	1		028 310 050		Bügelgriff	Tubular handle	Poignée tubulaire	Mango tubular
2	1	1	1	1	1	1	1		913 455 454		Zyl.-Schraube ✪ 5,5x45	Fillister head screw	Vis cylindrique	Tornillo cilíndrico
3	1	1	1	1	1	1	1		913 455 204		Zyl.-Schraube ✪ 5,5x20	Fillister head screw	Vis cylindrique	Tornillo cilíndrico
4	1	1	1	1	1	1	1		028 114 181	=>	Tank kpl.	Tank assy.	Réservoir cpl.	Depósito cpl.
4	1	1	1	1	1	1	1		028 114 191	<=	Tank kpl.	Tank assy.	Réservoir cpl.	Depósito cpl.
5	1	1	1	1	1	1	1		965 404 660		Kraftstoffleitung	Fuel line	Conduite carburant	Conducto combustible
6	1	1	1	1	1	1	1		937 130 120		Halbrundniet	Rivet	Rivet	Remache
7	1	1	1	1	1	1	1		957 114 010		Belüftungsventil kpl.	Vent valve assy.	Soupape d' aération cpl.	Válvula ventilación cpl.
8	1	1	1	1	1	1	1		028 117 244		Gasgestänge	Throttle linkage	Tringle d' accélérat.	Varilla accelerador
9	1	1	1	1	1	1	1		010 114 050		Tankverschluß kpl. (Kraftst.)	Tank plug assy. (fuel)	Bouchon rèservoir cpl. (carb.)	Cierre de depósito cpl.
10	1	1	1	1	1	1	1		963 228 030		O-Ring ø 28x3	O-ring	Joint torique	Anillo de guarnición
11	1	1	1	1	1	1	1		010 114 010		Saugkopf (Kraftstoff)	Suction head (fuel)	Tête d' aspiration (carb.)	Cabeza de asp. (comb.)
	1	1	1	1	1	1	1		010 114 020		Rep.-Satz, Filter (je 5 Stck.)	Rep. kit, filter (5 of each)	Jeu de réparat., filtre	Juego de reparar, filtro
14	1	1	1	1	1	1	1		965 403 490		Schwingungsdämpfer	Rubber buffer	Amortisseur	Amortiguador
15	3	3	3	3	3	3	3		021 114 051		Befestigungsbuchse	Fixing bush	Douille de fixation	Casquillo de ajuste
16	2	2	2	2	2	2	2		913 455 304		Zyl.-Schraube ✪ 5,5x30	Fillister head screw	Vis cylindrique	Tornillo cilíndrico
17	1	1	1	1	1	1	1		908 005 305		Zyl.-Schraube ✪ M5x30	Fillister head screw	Vis cylindrique	Tornillo cilíndrico

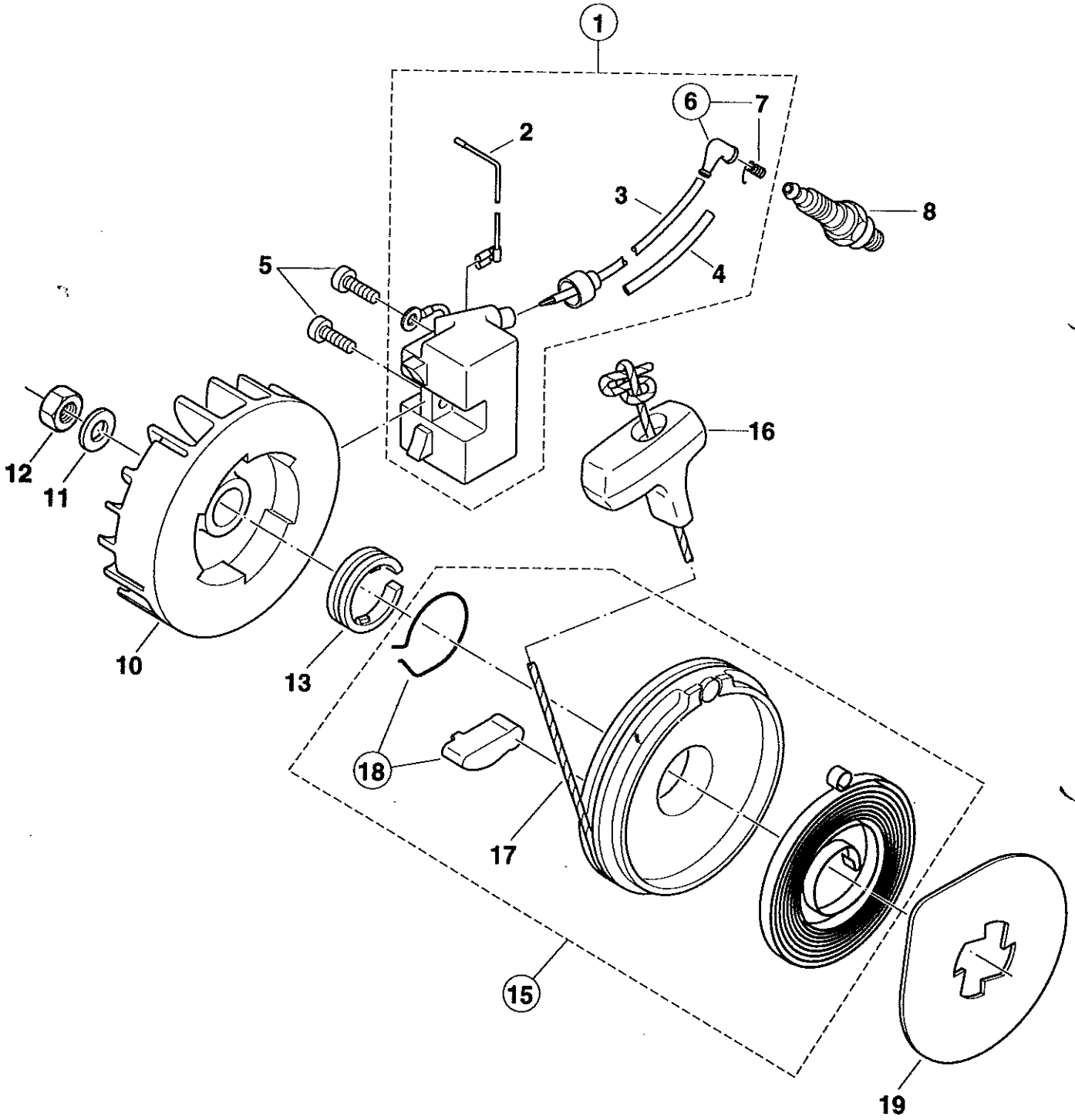
1
2
3
4
5
6
7
8
10
11
12
13
15
16
17
18
19

4

Zündelektronik, Anwerfvorrichtung
Ignition electronics, starter
Allumage électronique, dispositif de démarrage
Bobina encendido, dispositivo de arranque

DOLMAR

Pos.	PS-33	PS-340	PS-341	PS-400	PS-401	PS-410	PS-411	Teil-Nr. Part No. No. de pièce No. de pieza	Hinweise Notes Renseig. Nota	Benennung	Description	Désignation	Denominación
1	1	1	1	1	1	1	1	028 142 021		Zündelektronik kpl.	Ignition electronic assy.	Allumage électr. cpl.	Bobina encendido cpl.
2	1	1	1	1	1	1	1	028 147 000		Kurzschlußkabel	Short-circuit cable	Câble courte-circuit	Cable corto-circuito
3	m*							970 310 200		Zündkabel 300 mm	Ignition cable	Câble de bougie	Cable de encendido
4	m*							970 502 110		Isolierschlauch 100 mm	Insulating hose	Tuyau isolante	Manga aislante
5	2	2	2	2	2	2	2	908 605 145		Zyl.-Schraube ✪ M5x14	Fillister head screw	Vis cylindrique	Tornillo cilíndrico
6	1	1	1	1	1	1	1	957 604 260		Kerzenstecker kpl.	Plug cap cpl.	Fiche de bougie cpl.	Enchufe buíja cpl.
7	1	1	1	1	1	1	1	965 604 180		Feder	Spring	Ressort	Muelle
8	1	1	1	1	1	1	1	965 603 018		Zündkerze	Spark plug	Bougie	Bujía
10	1	1	1	1	1	1	1	021 141 010		Polrad	Flywheel	Roue polaire	Volante encendido
11	1	1	1	1	1	1	1	928 308 001		Federscheibe	Spring washer	Rondelle ressort	Arandela elástica
12	1	1	1	1	1	1	1	920 308 024		6kt-Mutter M8x1	Hexagonal nut	Ecrou hexagonal	Tuerca hexagonal
13	1	1	1	1	1	1	1	021 166 040		Sicherungsring	Snap ring	Circlip	Anillo seguridad
15	1	1	1	1	1	1	1	021 160 000		Anwerfvorrichtung kpl.	Starter assy.	Dispos. de démarrage cpl.	Dispos. de arranque cpl.
16	1	1	1	1	1	1	1	965 404 031		Anwerfgriff	Starter grip	Poignée de lancement	Tirador de arranque
17	1	1	1	1	1	1	1	021 164 010		Anwerfseil ø 3 x 900 mm	Starter rope	Câble	Cordón de arranque
17	1	1	1	1	1	1	1	985 000 150		Anwerfseil ø 3 x 100 m	Starter rope	Câble	Cordón de arranque
18	1	1	1	1	1	1	1	028 166 030		Anwerfklinke/Bremsfeder	Starter ratchet/spring	Cliquet/ressort de frein	Trinquete/resorte
19	1	1	1	1	1	1	1	900 004 375		Anlaufscheibe	Disc	Disque	Disco de tope

PS-33 PS-400 PS-340 PS-401 PS-341 PS-410 PS-411	5	Ölpumpe, Kupplung, Handschutz Oil pump, clutch, hand guard Pompe à huile, embrayage, protège-main Bomba de aceite, enbrague, protector de mano	DOLMAR

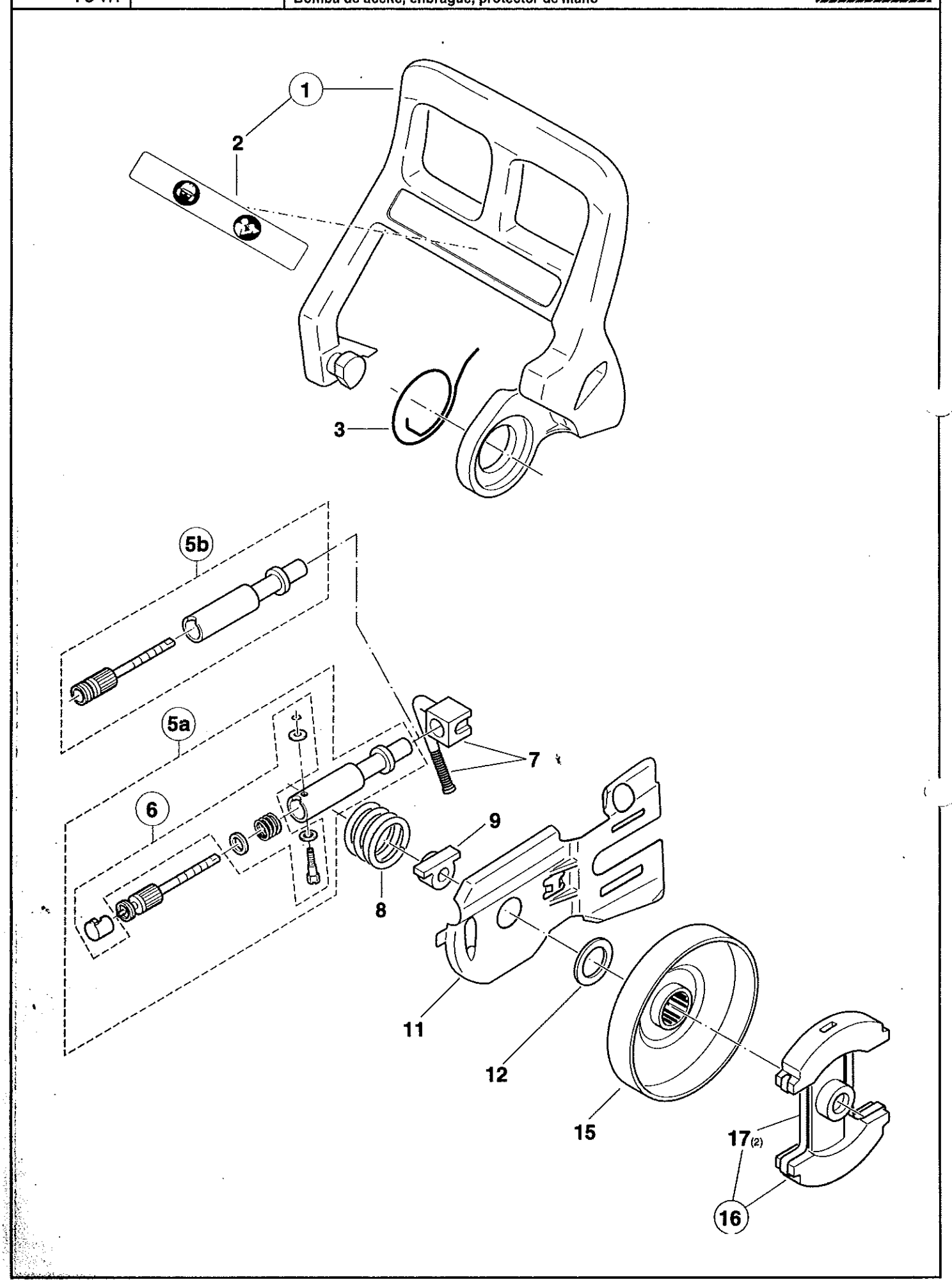

5

Ölpumpe, Kupplung, Handschutz
Oil pump, clutch, hand guard
Pompe à huile, embrayage, protège-main
Bomba de aceite, enbrague, protector de mano

DOLMAR

Pos.	PS-33	PS-340	PS-341	PS-400	PS-401	PS-410	PS-411	Anz. Qty. Qté. Cdad.	Teil-Nr. Part No. No. de pièce No. de pieza	Hinweise Notes Renseig. Nota	Benennung	Description	Désignation	Denominación
1	1	1	1	1	1	1	1		028 213 610		Handschutz kpl.	Hand guard cpl.	Protège-main cpl.	Protector de mano cpl.
2	1	1	1	1	1	1	1		980 114 237		Schild	Label	Plaque	Calcomania
3	1	1	1	1	1	1	1		028 213 560		Feder	Spring	Ressort	Muelle
5a	1	1	1	1	1	1	1		028 245 271	=>	Ölpumpe kpl.	Oil pump assy.	Pompe à huile cpl.	Bomba de aceite cpl.
5a						1	1		028 245 272	<=	Ölpumpe kpl.	Oil pump assy.	Pompe à huile cpl.	Bomba de aceite cpl.
5b	1	1	1	1	1				021 245 003	<=	Ölpumpe kpl.	Oil pump assy.	Pompe à huile cpl.	Bomba de aceite cpl.
6	1	1	1	1	1	1	1		957 245 270		Satz Ölpumpenteile	Repair kit	Jeu de réparation	Juego de reparar
7	1	1	1	1	1	1	1		965 451 962		Saugleitung für Öl, kpl.	Suction line assy. for oil	Cond. d' aspir. huile cpl.	Cond. de asp. p.aceite cpl.
8	1	1	1	1	1	1	1		021 245 040		Antriebsschnecke	Worm	Vis sans fin	Tornillo sin fin
9	1	1	1	1	1	1	1		021 245 080		Dichtungskappe	Sealing cap	Capot joint	Caperuza junta
11	1	1	1	1	1	1	1		021 111 037		Führungsblech	Guide plate	Tôle guidage	Chapa de guía
12	1	1	1	1	1	1	1		021 224 010		Anlaufscheibe	Shim	Disque de distance	Disco de tope
15	1	1	1	1	1				028 223 310		Kupplungstrommel 3/8"	Clutch drum	Tambour d' embrague	Tambor
15						1	1		205 223 100		Kupplungstrommel .325"	Clutch drum	Tambour d' embrague	Tambor
16	1	1	1	1	1	1	1		021 180 011		Kupplung kpl.	Clutch assy.	Embrayage cpl.	Embrague cpl.
17	2	2	2	2	2	2	2		028 184 020		Blattfeder	Flat spring	Ressort à lame	Muelle

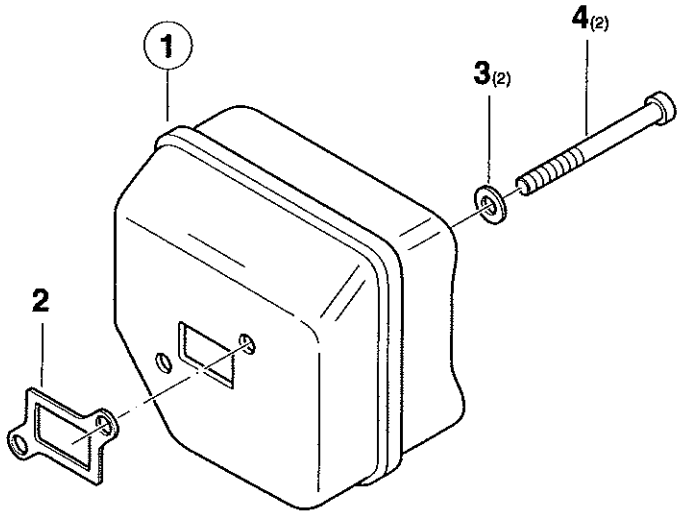

Special parts for USA, CDN, AUS, NZ

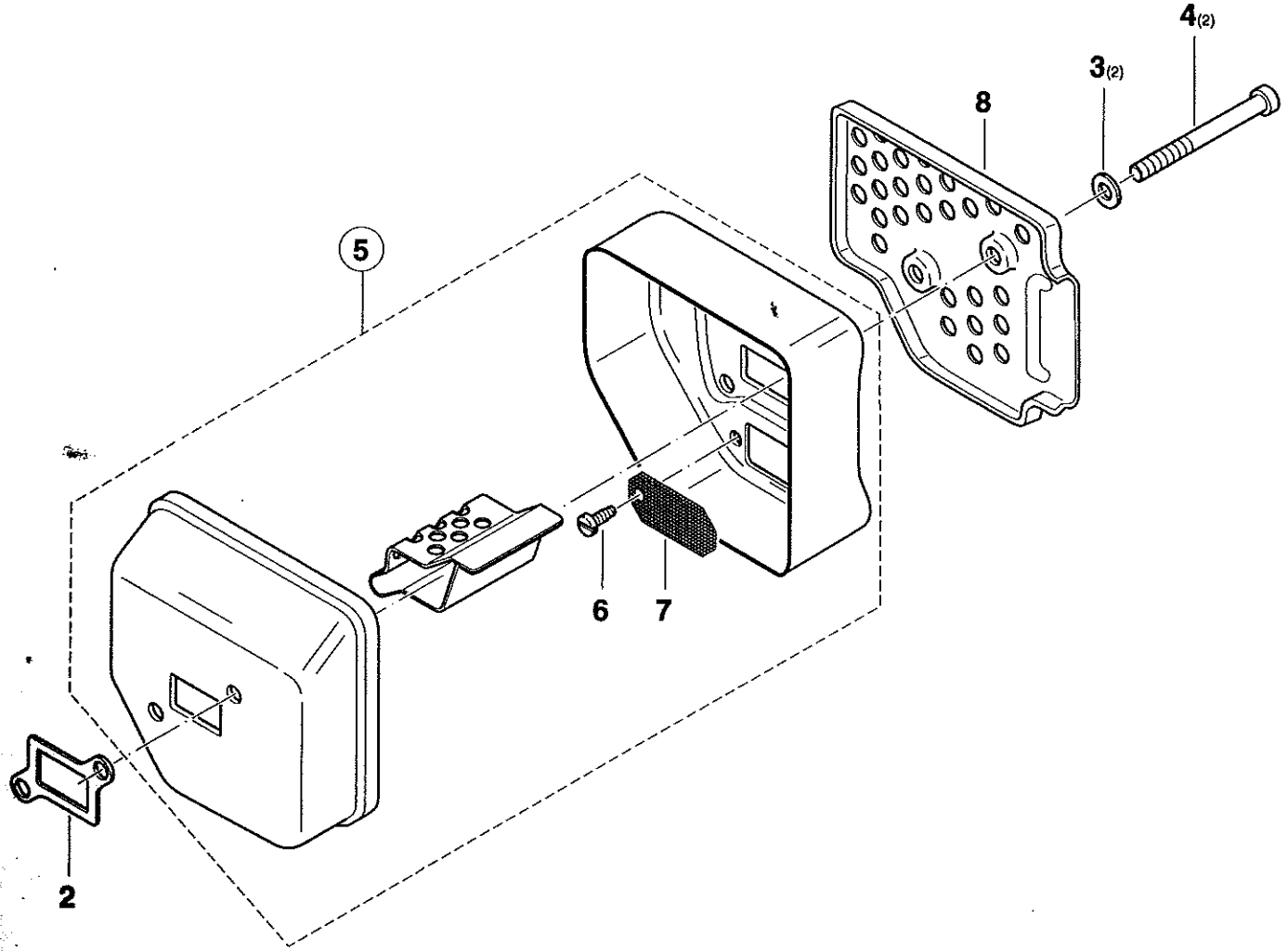

6

Schalldämpfer
Muffler
Pot d' échappement
Silencioso

DOLMAR

Pos.	PS-33	PS-340	PS-341	PS-400	PS-401	PS-410	PS-411	Teil-Nr. Part No. No. de pièce No. de pieza	Hinweise Notes Renseig. Nota	Benennung	Description	Désignation	Denominación
1	1	1	1	1	1	1	1	021 174 300		Schalldämpfer	Muffler	Pot d' échappement	Silenciador
2	1	1	1	1	1	1	1	965 524 062		Dichtung	Gasket	Joint	Junta
3	2	2	2	2	2	2	2	928 405 000		Spannscheibe	Spring washer	Rondelle á ressort	Arandela
4	2	2	2	2	2	2	2	908 205 605		Zyl.-Schraube ✪ M5x60	Fillister head screw	Vis cylindrique	Tornillo cilíndrico
										Spezialteile für USA, CDN, AUS, NZ	**Special parts for USA, CDN, AUS, NZ**	**Pièces spéciales pour USA, CDN, AUS, NZ**	**Piezas especiales por USA, CDN, AUS, NZ**
5		1	1	1	1	1	1	021 174 320		Schalldämpfer	Muffler	Pot d' échappement	Silenciador
6		1	1	1	1	1	1	915 135 100		Schraube 3,5 x 9,5	Screw	Vis	Tornillo
7		1	1	1	1	1	1	021 174 340		Funkenschutzsieb	Spark arrester screen	Tamis	Tamiz
8		1	1	1	1	1	1	021 174 170	=>	Schutzblech	Heat shield	Protection chaleur	Protector de calor
8		1	1	1	1	1	1	021 174 111	<=	Schutzblech	Heat shield	Protection chaleur	Protector de calor

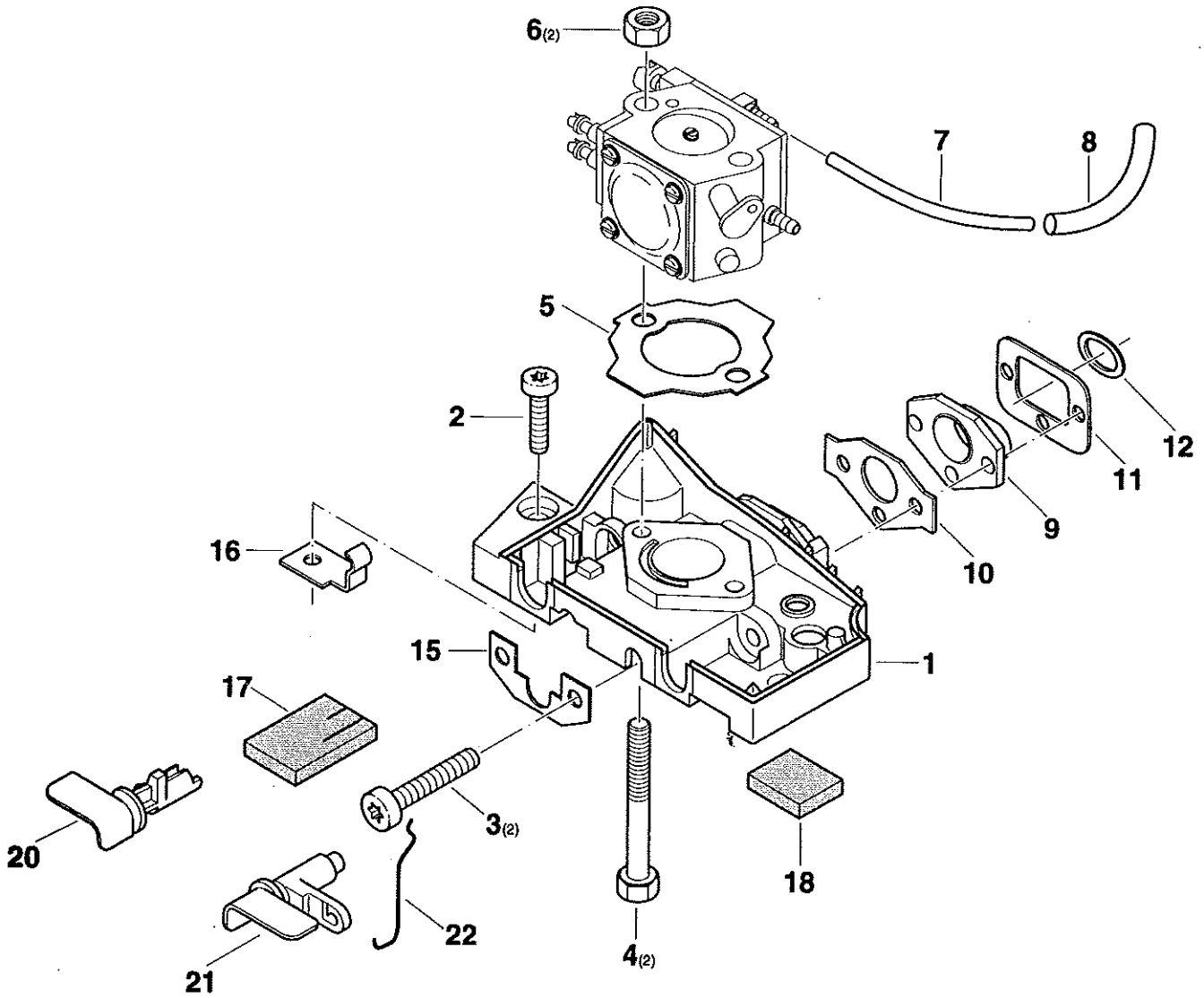
6(2)
7
8
5
2
12
11
9
10
16
15
1
17
3(2)
20
18
22
4(2)
21

7

Boden, Zwischenflansch
Bottom, intermediate flange
Fond, bride intermédiaire
Fondo, brida intermedia

DOLMAR

Pos.	PS-33	PS-340	PS-341	PS-400	PS-401	PS-410	PS-411	Anz. Qty. Qté. Cdad.	Teil-Nr. Part No. No. de pièce No. de pieza	Hinweise Notes Renseig. Nota	Benennung	Description	Désignation	Denominación
1	1	1	1	1	1	1	1		028 118 271		Boden	Bottom	Fond	Fondo
2	1	1	1	1	1	1	1		908 005 165		Zyl.-Schraube ✪ M5x16	Fillister head screw	Vis cylindrique	Tornillo cilíndrico
3	2	2	2	2	2	2	2		908 005 305		Zyl.-Schraube ✪ M5x30	Fillister head screw	Vis cylindrique	Tornillo cilíndrico
4	2	2	2	2	2	2	2		900 205 554		6kt-Schraube M5x55	Hexagonal head screw	Vis hexagonal	Tornillo hexagonal
5	1	1	1	1	1	1	1		965 524 120		Dichtung	Gasket	Joint	Junta
6	2	2	2	2	2	2	2		920 205 000		6kt-Mutter M5	Hexagonal nut	Ecrou hexagonal	Tuerca hexagonal
7				m*					965 452 060		Impulsschlauch 118 mm	Tube	Gaine	Tubo
8				m*					970 502 110		Isolierschlauch 48 mm	Insulating hose	Gaine isolante	Mango aislante
9	1	1	1	1	1	1	1		028 131 061		Zwischenflansch	Intermediate flange	Bride intermédiaire	Brida intermedia
10	1	1	1	1	1	1	1		965 524 082		Dichtung	Gasket	Joint	Junta
11	1	1	1	1	1	1	1		965 524 131		Dichtung	Gasket	Joint	Junta
12	1	1	1	1	1	1	1		965 524 092		Dichtung	Gasket	Joint	Junta
15	1	1	1	1	1	1	1		028 118 160		Unterlegblech	Plate	Tôle	Chapa
16	1	1	1	1	1	1	1		028 118 112		Kontaktblech	Contact plate	Tôle de contact	Chapa de contact
17	1	1	1	1	1	1	1		965 404 421		Dichtung	Gasket	Joint	Junta
18	1	1	1	1	1	1	1		965 404 430		Dichtung	Gasket	Joint	Junta
20	1	1	1	1	1	1	1		028 118 121		Stopschalter	Stop switch	Levier d' interrupteur	Palanca de interrupt.
21	1	1	1	1	1	1	1		028 150 740		Chokeschalter	Choke lever	Levier de starter	Palanca estrangul. aire
22	1	1	1	1	1	1	1		028 150 750		Chokestange	Choke linkage	Tringle de starter	Varillas estrangul. aire

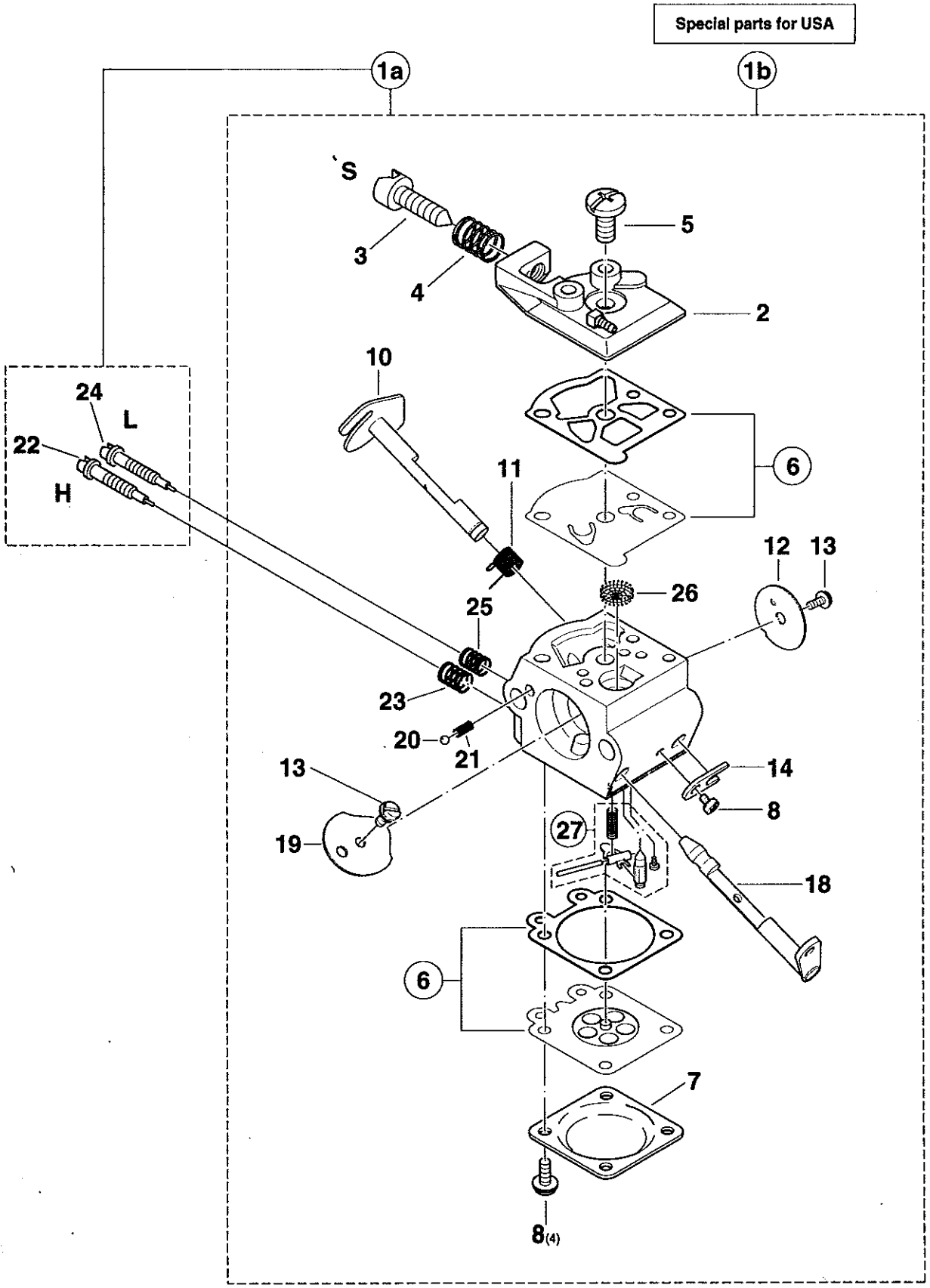
Special parts for USA
1a
1b
S
3
4
5
2
10
24
L
22
H
11
6
12
13
26
25
23
20
21
13
14
8
19
27
18
6
7
8(4)

8

Vergaser
Carburetor
Carburateur
Carburador

WALBRO WT 174
WALBRO WT 466

DOLMAR

Pos.	PS-33	PS-340	PS-341	PS-400	PS-401	PS-410	PS-411	Teil-Nr. Part No. No. de pièce No. de pieza	Hinweise Notes Renseig. Nota	Benennung	Description	Désignation	Denominación
1a	1	1	1	1	1	1	1	028 151 700		Vergaser kpl. WT 174	Carburetor cpl.	Carburateur cpl.	Carburador cpl.
2	1	1	1	1	1	1	1	001 151 140		Pumpendeckel	Pump cover	Couvercle de pompe	Tapa de bomba
3	1	1	1	1	1	1	1	021 151 240		Leerlauf-Anschlagschr. (S)	Adjusting screw	Vis de réglage	Tornillo de tope
4	1	1	1	1	1	1	1	021 151 230		Druckfeder (S)	Pressure spring	Ressort à pression	Resorte de presión
5	1	1	1	1	1	1	1	118 151 190		Schraube	Screw	Vis	Tornillo
6	1	1	1	1	1	1	1	021 151 540		Satz Dichtungen/Membran.	Set gaskets / diaphragm	Jeu de joints / membranes	Juego juntas / membranas
7	1	1	1	1	1	1	1	021 151 120		Membrandeckel	Diaphragm cover	Couvercle de membrane	Tapa de membrana
8	5	5	5	5	5	5	5	118 151 020		Schraube	Screw	Vis	Tornillo
10	1	1	1	1	1	1	1	001 151 320		Drosselklappenwelle	Throttle shaft	Axe clapet d' étrang.	Eje válvula reg.
11	1	1	1	1	1	1	1	001 151 310		Drehfeder	Spring	Ressort	Muelle
12	1	1	1	1	1	1	1	108 151 320		Drosselklappe	Throttle shutter	Clapet d' étranglement	Válvula reg.
13	2	2	2	2	2	2	2	118 151 060		Schraube	Screw	Vis	Tornillo
14	1	1	1	1	1	1	1	108 151 350		Wellensicherung	Shaft clip	Tôle de sécurité	Pieza seguridad arból
18	1	1	1	1	1	1	1	001 151 255		Chokewelle	Choke shaft	Axe clapet d' air	Eje válvula aire
19	1	1	1	1	1	1	1	001 151 350		Chokeklappe	Choke shutter	Clapet d' air	Válvula aire
20	1	1	1	1	1	1	1	118 151 170		Arretierkugel	Friction ball	Bille de arrêt	Bola
21	1	1	1	1	1	1	1	118 151 160		Arretierfeder	Friction spring	Ressort de arrêt	Muelle
22	1	1	1	1	1	1	1	001 151 515		Vollgas-Stellschraube (H)	Main adjustm. screw	Vis de régl. de plein gaz	Tornillo reg. máx.
23	1	1	1	1	1	1	1	021 151 530		Feder (H)	Spring	Ressort	Muelle
24	1	1	1	1	1	1	1	021 151 470		Leerlauf-Stellschraube (L)	Idling adjustm. screw	Vis de régl. de ralenti	Tornillo de tope ral.
25	1	1	1	1	1	1	1	021 151 480		Feder (L)	Spring	Ressort	Muelle
26	1	1	1	1	1	1	1	021 151 180		Sieb	Screen	Filtre	Tamiz
27	1	1	1	1	1	1	1	957 150 040		Satz Steuerteile	Set of control parts	Jeu de piéces de.comm.	Juego piezas de mando
										Spezialteile für USA	**Special parts for USA**	**Pièces spéciales pour USA**	**Piezas especiales por USA**
1b		1	1	1	1	1	1	028 151 710	=>	Vergaser kpl. WT 375	Carburetor cpl.	Carburateur cpl.	Carburador cpl.
1b		1	1	1	1	1	1	028 151 710	<=	Vergaser kpl. WT 466	Carburetor cpl.	Carburateur cpl.	Carburador cpl.

PS-33 PS-400 PS-340 PS-401 PS-341 PS-410 PS-411	9	Abdeckhaube, Luftfilter, Kettenbremse Hood, air filter, fan housing, chain brake Capot protecteur, filtre à air, frein de chaîne Cubierta protectora, filtro de aire, freno de cadena	DOLMAR

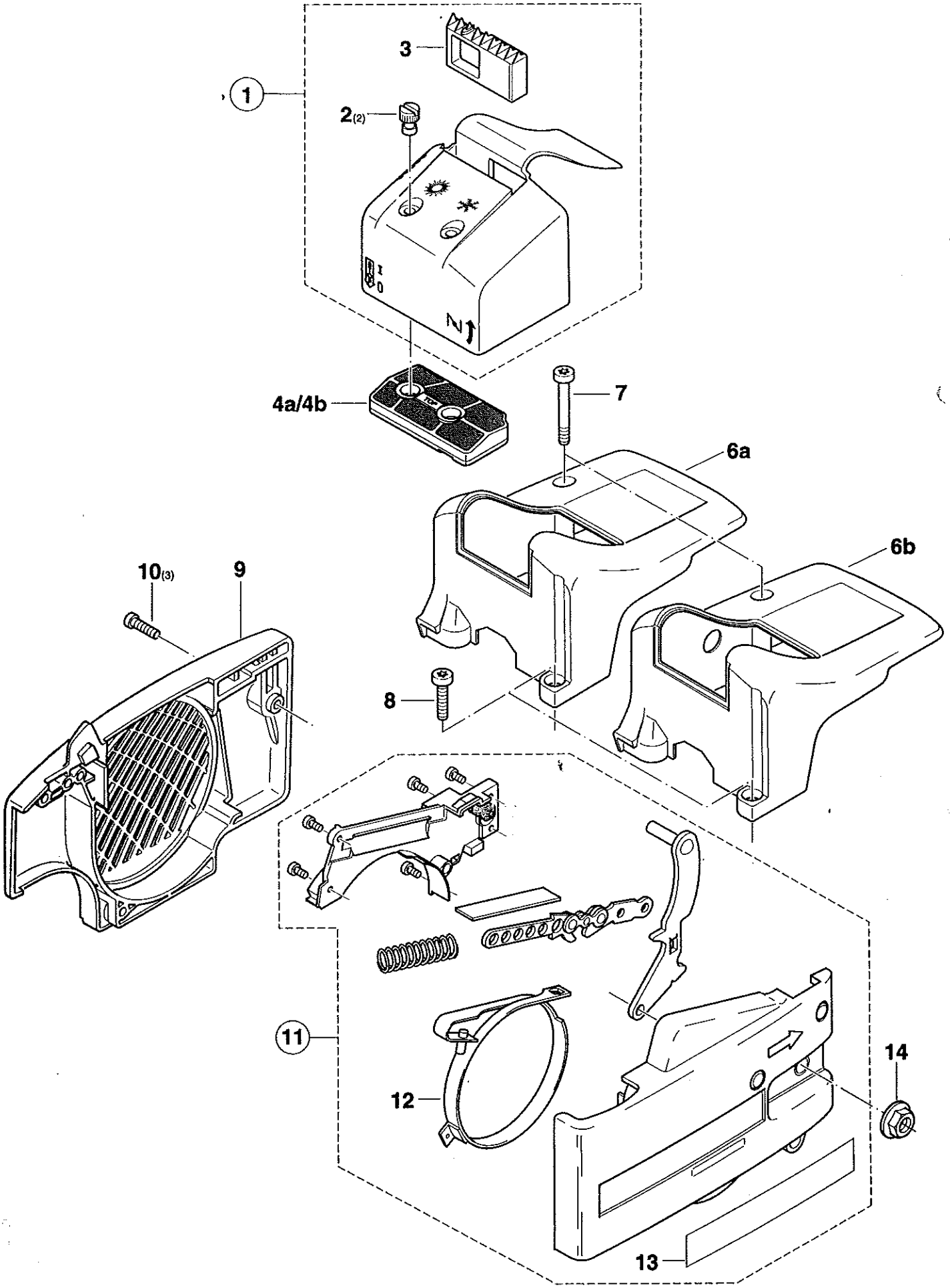

9

Abdeckhaube, Luftfilter, Kettenbremse
Hood, air filter, fan housing, chain brake
Capot protecteur, filtre à air, frein de chaîne
Cubierta protectora, filtro de aire, freno de cadena

DOLMAR

Pos.	PS-33	PS-340	PS-341	PS-400	PS-401	PS-410	PS-411	Teil-Nr. Part No. No. de pièce No. de pieza	Hinweise Notes Renseig. Nota	Benennung	Description	Désignation	Denominación
1	1							028 118 070		Deckel kpl. rot	Cover assy.	Couvercle cpl.	Tapa cpl.
1		1	1	1	1	1	1	028 118 320		Deckel kpl. schwarz	Cover assy.	Couvercle cpl.	Tapa cpl.
2	2	2	2	2	2	2	2	001 118 062		Mutter M5	Nut	Ecrou	Tuerca
3	1	1	1	1	1	1	1	028 118 180		Einsatz	Insert	Pièce d' insertion	Pieza de cierre
4a	1	1	1	1	1	1	1	028 173 040	=>	Luftfilter (Nylon)	Air filter	Filtre à air	Filtro de aire
4a	1	1	1	1	1	1	1	028 173 041	<=	Luftfilter (Nylon)	Air filter	Filtre à air	Filtro de aire
4b	1	1	1	1	1	1	1	028 173 140	=>	Luftfilter (Robkoflok)	Air filter	Filtre à air	Filtro de aire
4b	1	1	1	1	1	1	1	028 173 141	<=	Luftfilter (Robkoflok)	Air filter	Filtre à air	Filtro de aire
6a	1							028 118 080		Abdeckhaube rot	Hood	Capot	Cubierta prot.
6a		1		1		1		028 118 310		Abdeckhaube schwarz	Hood	Capot	Cubierta prot.
6b			1		1		1	028 118 150		Abdeckhaube schwarz	Hood	Capot	Cubierta prot.
7	1	1	1	1	1	1	1	908 205 605		Zyl.-Schraube ✪ M5x60	Fillister head screw	Vis cylindrique	Tornillo cilíndrico
	1	1	1	1	1	1	1	908 005 165		Zyl.-Schraube ✪ M5x16	Fillister head screw	Vis cylindrique	Tornillo cilíndrico
9	1	1	1	1	1	1	1	028 112 030		Ventilatorgehäuse	Fan housing	Carter de vent.	Cárter de vent.
10	3	3	3	3	3	3	3	908 005 165		Zyl.-Schraube ✪ M5x16	Fillister head screw	Vis cylindrique	Tornillo cilíndrico
11	1	1	1	1	1	1	1	028 213 100		Kettenbremse kpl.	Chain brake cpl.	Frein de chaîne cpl.	Freno de cadena cpl.
12	1	1	1	1	1	1	1	028 213 501		Bremsband	Brake spring	Ressort de frein	Cinta de freno
13	1	1	1	1	1	1	1	980 114 250		Schild	Label	Plaque	Calcomanía
14	1	1	1	1	1	1	1	923 208 004		6kt-Mutter M8	Hexagonal nut	Ecrou hexagonal	Tuerca hexagonal

Guide bar and saw chain combinations meeting kickback requirements of ANSI B 175.1 for the use in the **USA**

Models PS-340, PS-341, PS-400, PS-401

GUIDE BAR length	pitch	part no.	SAW CHAIN part no.
12" (30 cm)	3/8"	412 030 661	528 092 046
14" (35 cm)	3/8"	412 035 661	528 092 052
16" (40 cm)	3/8"	412 040 661	528 092 056

Models PS-410, PS-411

GUIDE BAR length	pitch	part no.	SAW CHAIN part no.
15" (38 cm)	.325"	411 407 600	523 085 064

Part numbers of chain parts are available from

Makita U.S.A., Inc.

Houston Office
12701 Directors Drive
Stafford, TX 77477
U.S.A.

Guide bar and saw chain combinations meeting kickback requirements of CSA Z62.3 for the use in **CANADA**

Models PS-340, PS-341, PS-400, PS-401

GUIDE BAR length	pitch	part no.	SAW CHAIN part no.
12" (30 cm)	3/8"	412 030 661	528 092 046
14" (35 cm)	3/8"	412 035 661	528 092 052
16" (40 cm)	3/8"	412 040 661	528 092 056

Models PS-410, PS-411

GUIDE BAR length	pitch	part no.	SAW CHAIN part no.
15" (38 cm)	.325"	411 407 600	523 085 064

Part numbers of chain parts are available from

Makita Canada Inc.

DOLMAR Division
1950 Forbes Street
Whitby, Ontario
Canada, L1N 7B7

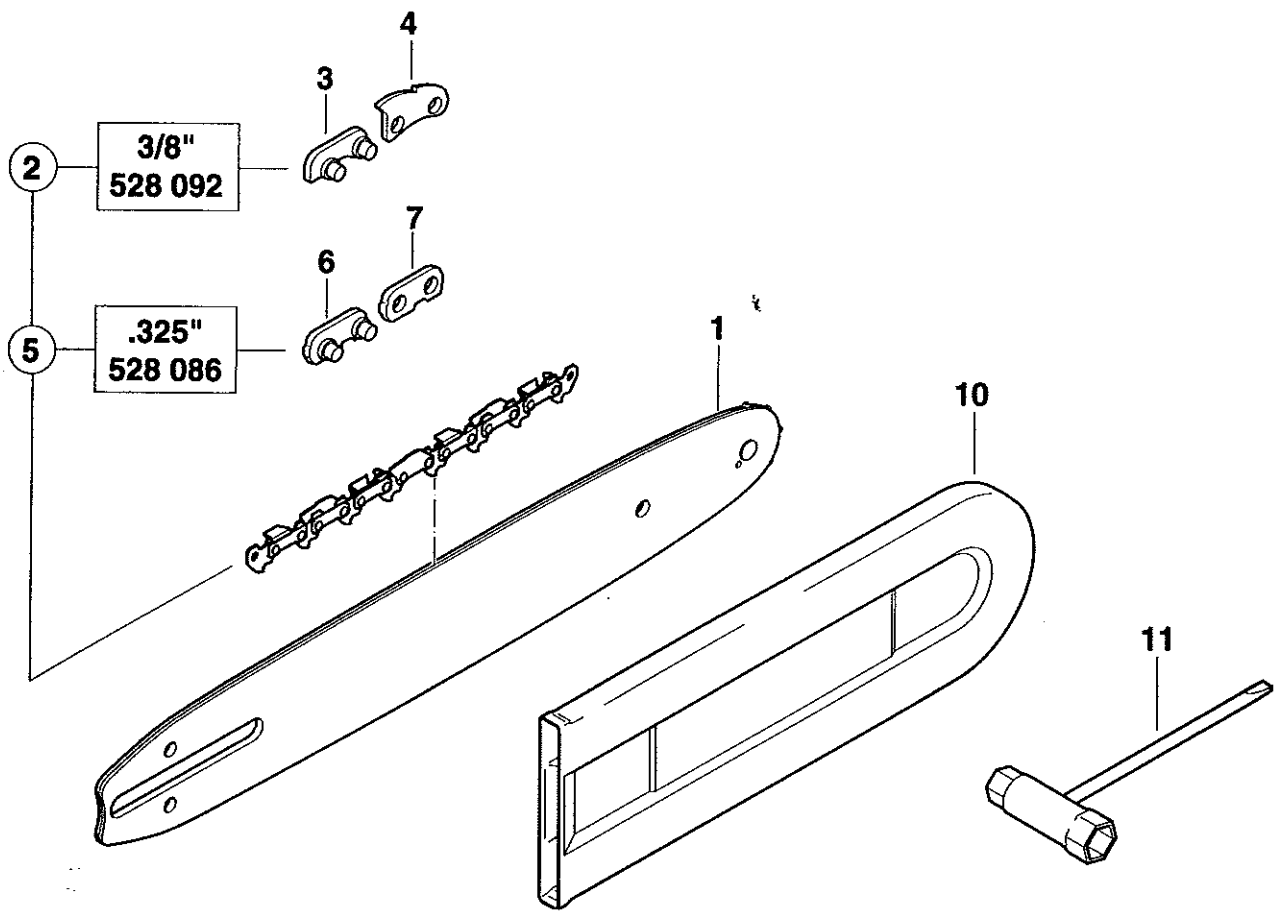

10

Sägeschienen, Sägeketten, Werkzeug, Zubehör
Guide bars, saw chains, tools and accessories
Guide-chaîne et chaînes, outils et accessoires
Rieles guía, cadena sierra, herramientas, accesorios

DOLMAR

Pos.	PS 33	PS 340	PS 341	PS 400	PS 401	PS 410	PS 411	Anz. Qty. Qté. Cdad.	Teil-Nr. Part No. No. de pièce No. de pieza	Hinweise Notes Renseig. Nota	Benennung	Description	Désignation	Denominación
											Sternschiene 3/8"	**Sprocket nose bar 3/8"**	**Guide à étoile 3/8"**	**Barra guía 3/8"**
1	1	1	1	1	1				412 030 661		Sternschiene 30 cm	Sprocket nose bar 12"	Guide à étoile	Barra guía
1	1	1	1	1	1				412 035 661		Sternschiene 35 cm	Sprocket nose bar 14"	Guide à étoile	Barra guía
1	=	1	1	1	1				412 040 661		Sternschiene 40 cm	Sprocket nose bar 16"	Guide à étoile	Barra guía
											Sternschiene .325"	**Sprocket nose bar .325"**	**Guide à étoile .325"**	**Barra guía .325"**
1						1	1		432 033 030		Sternschiene 33 cm	Sprocket nose bar 13"	Guide à étoile	Barra guía
1						1	1		411 407 600		Sternschiene 38 cm	Sprocket nose bar 15"	Guide à étoile	Barra guía
											Sägekette 528 092 / 3/8"	**Saw chain 528 092 / 3/8"**	**Chaîne 528 092 / 3/8"**	**Cadena 528 092 / 3/8"**
2	1	1	1	1	1				528 092 046		Sägekette 30 cm	Saw chain 12"	Chaîne	Cadena
2	1	1	1	1	1				528 092 052		Sägekette 35 cm	Saw chain 14"	Chaîne	Cadena
2	=	1	1	1	1				528 092 056		Sägekette 40 cm	Saw chain 16"	Chaîne	Cadena
	1	1	1	1	1				558 092 010		Außenlasche mit Niet	Tie strap with rivets	Eclisse exterieure a. rivets	Tira exter. con remache
4	1	1	1	1	1				558 092 000		Sicherheitslasche	Safety tie strap	Eclisse de sécurite	Tira seguridad
											Sägekette 528 086 / .325"	**Saw chain 528 086 / .325"**	**Chaîne 528 086 / .325"**	**Cadena 528 086 / .325"**
5						1	1		528 086 056		Sägekette 33 cm	Saw chain 13"	Chaîne	Cadena
5						1	1		528 086 064		Sägekette 38 cm	Saw chain 15"	Chaîne	Cadena
6						1	1		558 083 010		Außenlasche mit Niet	Tie strap with rivets	Eclisse exterieure a. rivets	Tira exter. con remache
7						1	1		558 083 000		Außenlasche	Tie strap	Eclisse exterieure	Tira exter.
10	1	1	1	1	1	1	1		952 100 133		Sägekettenschutz 30-40cm	Chain prot. cover12"-16"	Enveloppe protectrice	Estuche protector
11	1	1	1	1	1	1	1		941 716 131		Kombischlüssel SW 13/16	Universal wrench	Clé combinée	Llave de bujia